Тротуары справа

Тротуары справа
ширина 1,5м, материал Асфальтобетон, 117-208
ширина 1,5м, материал Асфальтобетон, 224-303
ширина 1,5м, материал Асфальтобетон, 319-396
ширина 1,5м, материал а/б, 412-435
ширина 1,5м, материал Асфальтобетон, 451-525

Дорожные ограждения и направляющие устр-ва справа
металлическое пешеходное ограждение, 117-208
металлическое пешеходное ограждение, 319-396

Горизонтальная дорожная разметка справа: 1-ая от осевой (тип разметки, погонные метры)
1.2.1 0-101
1.7 101-117
1.2.1 117-208
1.7 208-224
1.2.1 224-303
1.7 303-319
1.2.1 319-396
1.7 396-412
1.2.1 412-435
1.7 435-451
1.2.1 451-535

Осевая линия (тип разметки, погонные метры)
1.1 0-14
1.1 18-32
1.7 32-52
1.1 52-72
1.6 72-79
1.1 79-99
1.7 99-138
1.1 138-158
1.6 158-178
1.1 178-198
1.7 198-226
1.1 226-246
1.6 246-260
1.1 260-280
1.7 280-320
1.1 320-340
1.6 340-351
1.1 351-371
1.1 375-396
1.7 396-453
1.1 453-473
1.6 473-511
1.1 511-521
1.1 525-535

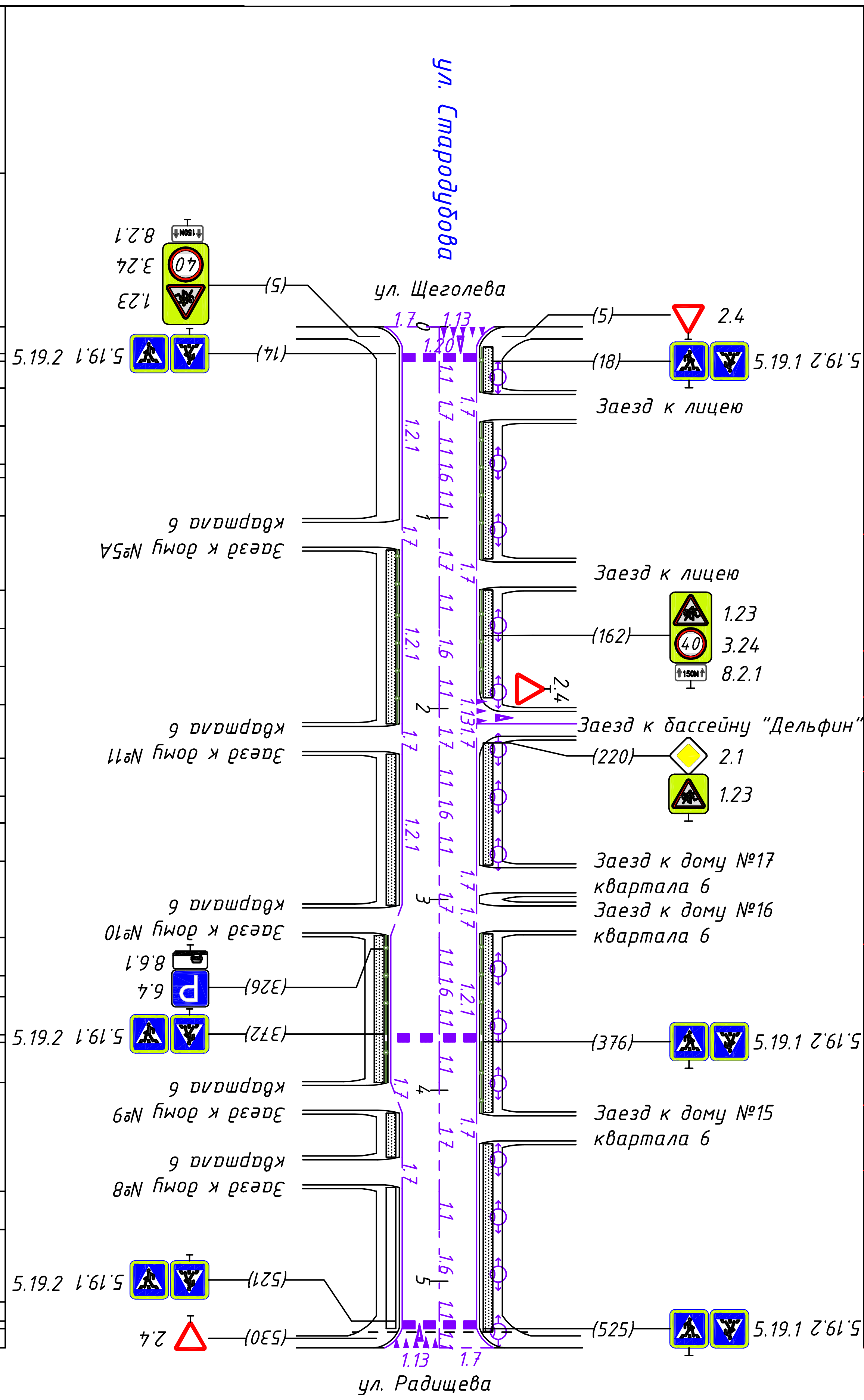

Элементы дороги в продольном профиле
109
22
61
20
24
27
39
22
91
24
84
21
34
18
93
20

Элементы дороги в плане
105
R=35
152
183
R=55
244

Горизонтальная дорожная разметка слева: 1-ая от осевой (тип разметки, погонные метры)
1.2.1 0-34
1.7 34-50
1.2.1 50-122
1.7 122-138
1.2.1 138-198
1.13 198-208
1.7 208-218
1.2.1 218-282
1.7 282-298
1.2.1 298-302
1.7 302-318
1.2.1 318-412
1.7 412-428
1.2.1 428-535

Дорожные ограждения и направляющие устр-ва по осевой

Дорожные ограждения и направляющие устр-ва слева
металлическое пешеходное ограждение, 11-34
металлическое пешеходное ограждение, 50-122
металлическое пешеходное ограждение, 138-196
металлическое пешеходное ограждение, 318-412

Тротуары слева
ширина 1,0м, материал а/б, 11-34
ширина 1,0м, материал Асфальтобетон, 50-122
ширина 1,5м, материал Асфальтобетон, 138-196
ширина 1,5м, материал Асфальтобетон, 220-280
ширина 1,5м, материал Асфальтобетон, 318-412
ширина 1,5м, материал Асфальтобетон, 428-526